Мурано Классико

Декоративные карнизы линии Эксклюзив

Описание

Карнизы «Мурано» являются эксклюзивной коллекцией D30 и D20 мм. Наконечники изготовлены из Венецианского стекла вручную. Кронштейны и трубы изготовлены из латуни и покрыты защитным слоем лака.

В каталоге указан цвет наконечника и отдельно цвет адаптера, который подбирается индивидуально под цвет трубы, кронштейнов и колец.

Трубы двух видов:

1. латунная труба

— гладкая

— рифленая

— витая

2. стальная труба

— гладкая

Стальная труба покрыта латунной фольгой в цвет комплектации. Максимальная длина труб — 5 м.

Диаметр трубы	**D20 мм**
Предназначены	для средних, легких штор
Количество рядов	1, 2, 3
Материал	муранское стекло, латунь
Отлет от стены	1–рядный — 28 см 2–рядный — 17/23 см
Максимальная длина трубы между кронштейнами	180 см (для легких штор)
Соединительный элемент	прямой, шарнирный

Диаметр трубы	**D30 мм**
Предназначены	для тяжелых, средних, легких штор
Количество рядов	1, 2, 3
Материал	муранское стекло, латунь
Отлет от стены	1–рядный — 23 см 2–рядный — 23/30 см
Максимальная длина трубы между кронштейнами	240 см (для легких штор)
Соединительный элемент	прямой, шарнирный

Способ заказа карниза

Карниз заказывается как набор элементов

Труба с указанием размера	шт×на цену (ближайшего большего размера)
Наконечники	шт×на цену
Кронштейны	шт×на цену (с 2,4 м — 3 шт)
Кольца	шт×на цену
Крючки	шт×на цену
Соединительный элемент	шт×на цену

Варианты крепления линий

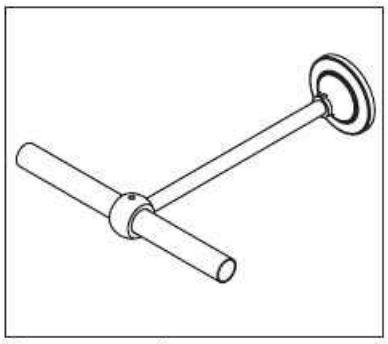

Однорядный

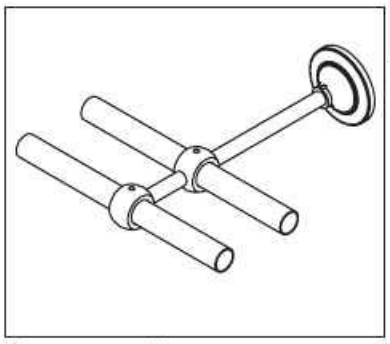

Двухрядный

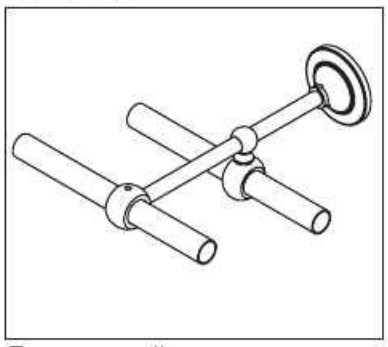

Двухрядный

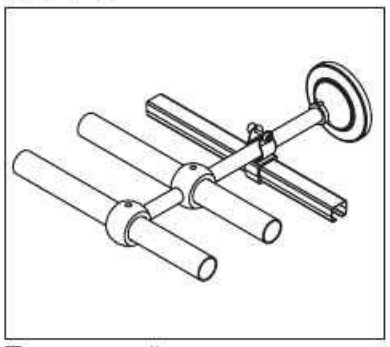

Трехрядный

Крепление к потолку

С креплением профиля

Использование крепления для второй линии (арт. 157.**) позволяет установить алюминиевый круглый профиль D20 (см. прайс–лист Коллекции «Антик»).

При помощи кронштейна (арт.159.**, арт.160.**) карниз крепится к потолку.

Изготовление эркера

Для эркеров в виде трапеции применяется шарнирный элемент.

Угол трапеции возможен от 90° до 179°.

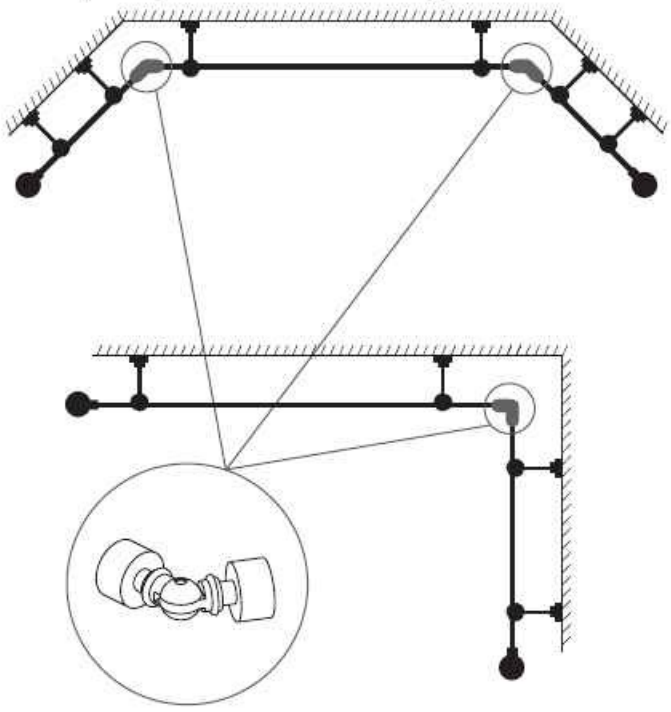

Шарнирный элемент